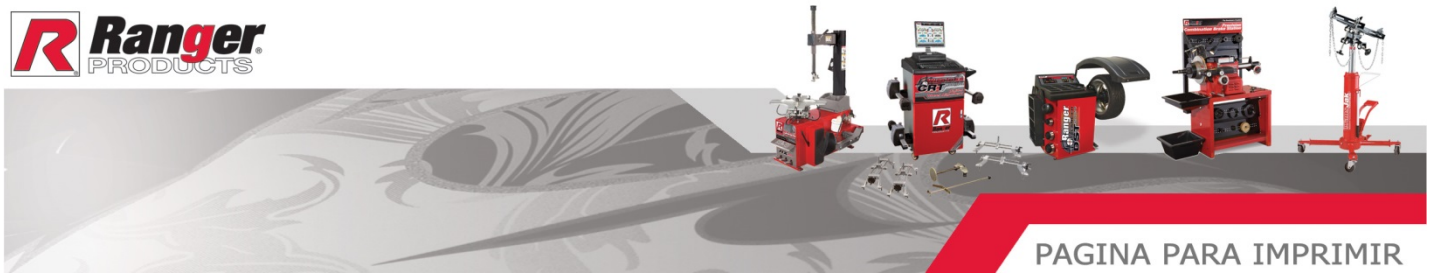

Marca: Ranger
Modelo: BL-3500
Descripción: QuickJack™ Sistema de Elevación para Carros de Carrera

El ***QuickJack™*** fue diseñado específicamente para enfocarse en los problemas que abundan en un circuito de carrera y como una herramienta útil y compacta, para aquellos aficionados que les complace arreglar sus propios autos. Levantar su coche del piso no debe ser una tarea difícil. Desperdiciar el tiempo tratando de levantar el auto, para arreglarlo durante una competencia, puede significar que esos segundos distingan a ganadores de perdedores. Es por esta razón, que el sistema de elevación **QuickJack™** hace que el mantenimiento de su vehículo, cuando se encuentre en la pista o fuera de ella, sea conveniente y rápido. El **QuickJack™** puede ser llevado a cualquier parte, porque es liviano y plegable, cabe en el interior del baúl de su coche o en el asiento trasero de algunos carros, cuando no está en uso. Ya sea que lo traiga al circuito de carreras o lo deje instalado en el garaje de su casa, disfrute de la facilidad de su instalación y funcionamiento, en tan sólo segundos.

El poderoso **QuickJack™** con capacidad de hasta 3.500 libras, reemplaza a esos soportes o torres para autos que son inestables, brindándoles un sistema de apoyo eficiente y confiable. Simplemente, coloque los marcos livianos del **QuickJack™** debajo del vehículo, presione el botón de elevación del control remoto y en menos de 10 segundos su carro estará elevado casi dos pies del piso, listo para que usted pueda cambiar las llantas, haga ajustes en el chasis u otro tipo de mantenimiento. El robusto **QuickJack™** se colapsa a una altura aproximada de 3 pulgadas, de esta manera cabe perfectamente donde otros equipos de la misma clase tienen dificultad. Debido a que el **QuickJack™** no tiene un marco con partes cruzadas, le provee de mejor acceso debajo del auto y además puede ser instalado a un anchor que se acomoda a los vehículos que usted estará levantando.

Ya sea un experto piloto, o aficionado a arreglar su propio carro, el sistema de elevación **QuickJack™** fue diseñado ante todo pensando en su seguridad. Los equipos Ranger, son conocidos desde hace casi medio siglo por la utilización de materiales de primera. La experiencia y dedicación en la fabricación de cada uno de nuestros productos, hacen que el **QuickJack™**, sea uno de los equipos más seguros del mercado. Nadie en la industria tiene una ingeniería más sofisticada y completa o un programa de investigación y control de calidad como el que tiene Ranger y nuestros miles de clientes alrededor del mundo, se lo pueden asegurar.

Una buena solución simplifica la vida y el **QuickJack™** supera cualquier reto que se le presente. Un equipo poderoso, con un precio asequible y fabricación de excelencia, seguro que es un Ranger.

www.rangerproducts.com
1645 Lemonwood Dr., Santa Paula, CA USA 93060
Tel: 1-805-933-9970 Fax: 1-805-933-9160

Su larga lista de características de diseño…

- Capacidad de 3500-lbs.
- Listo para trabajar en 60-segundos.
- Diseño de apertura central para libre acceso debajo del carro.
- Control remoto cuenta con un cable de 20 pies de largo.
- Rápida conexión y desconexión de mangueras para una fácil y conveniente instalación.
- Incluye un juego de 8 piezas de bloques hechos de goma durable, que son ajustables y apilables para soportar los coches en los lugares precisos para una mayor estabilidad y seguridad.
- Convenientes agarraderas le brindan fácil posicionamiento de los bastidores del **QuickJack™**.
- Resistente estructura de acero calibre 14.
- Es un gato de taller conveniente para usar y guardar fácilmente.
- Proporciona rápida conveniencia de ruedas libres para servicio de frenos, neumáticos y para levantar casi todo tipo de vehículos.
- Su diseño de estructura sencilla se acomoda fácilmente debajo de la mayoría de autos de carrera.
- Un adaptador opcional para motocicletas, fácilmente convierte al **QuickJack™** en un elevador de servicio para motos.
- Sus poderosos cilindros hidráulicos eliminan la necesidad de mecanismos de tornillo.
- Cartuchos auxiliares neumáticos incorporados aumentan la velocidad de descenso.
- Cilindros hidráulicos cuentan con un rápido sistema automático de seguridad.
- Unidad de alimentación portátil cuenta con un motor de 110 voltios con botones de control remoto para una operación simple. Una unidad opcional de 12 voltios DC también disponibles.
- Un soporte metálico conveniente con mango mantiene la unidad de potencia protegida y fácilmente portátil.
- Unidad de potencia incluye un divisor de flujo incorporado para precisión de elevación.
- Las barras de bloqueo de seguridad resistentes mantienen todos los vehículos de forma segura durante su elevación.
- Instrucciones detalladas de instalación, mantenimiento y seguridad vienen con cada sistema **QuickJack**.
- Acabado de pintura en polvo durable.

Especificaciones

- Capacidad de carga: 3,500-lbs. / 1588 kg.
- Peso individual de bastidor: 45 lbs. / 20 kg.
- Altura de plataforma de elevación (bastidor sólo): 16.75” / 406 mm.
- Altura de plataforma de elevación (con bloques de elevación hechos de goma durable): 20” / 508 mm.
- Mínima altura cuando está colapsado: 3” / 76 mm.
- MIN con bloques de goma posicionados: 28.75” / 730 mm.
- MAX con bloques de goma posicionados: 43.75” / 1111 mm.
- Ancho de bastidor: 10.5” / 267 mm.
- Longitud de bastidor: 61.5” / 1562 mm.
- Tiempo de elevación: 10-segundos
- Peso de embalaje (sistema de jack completo - sin unidad de energía): 108 lbs. / 49 kg.
- Peso de embalaje (Unidad de Energía y Soporte metálico para portar la unidad de energía): 18 lbs. / 8 kg.
- Dimensiones de embalaje (sólo bastidores del jack – par): 63”x 11.75”x 6.5”/1600mmx 298 mm x165 mm
- Dimensiones de embalaje (unidad de energía y portador de unidad de energía): 8.5” x 18.5” / 216 mm x 470 mm

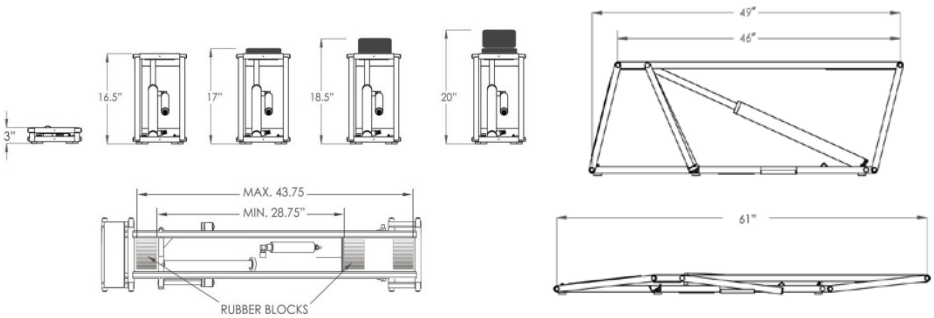

www.rangerproducts.com
1645 Lemonwood Dr., Santa Paula, CA USA 93060
Tel: 1-805-933-9970 Fax: 1-805-933-9160